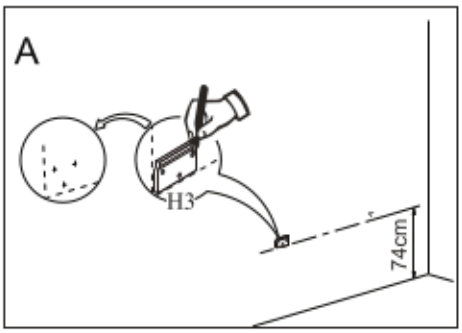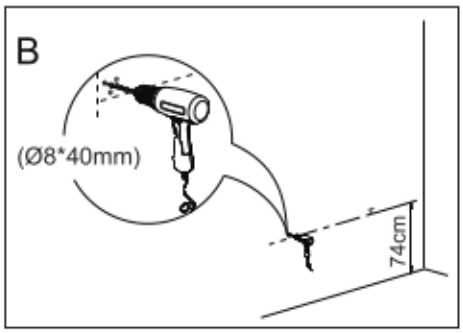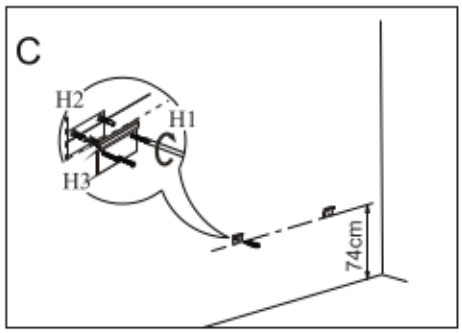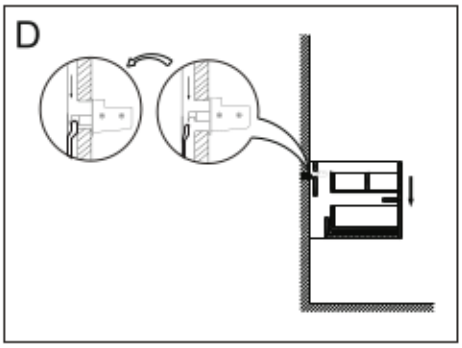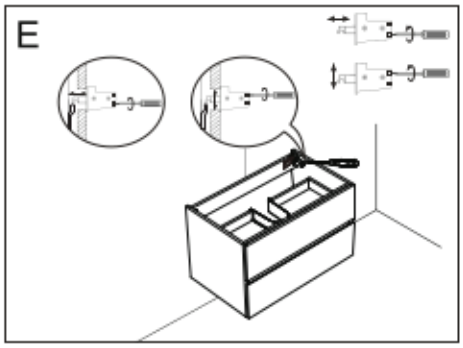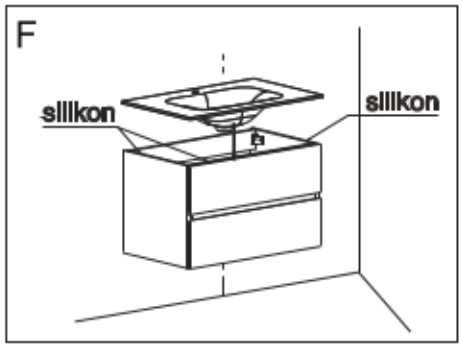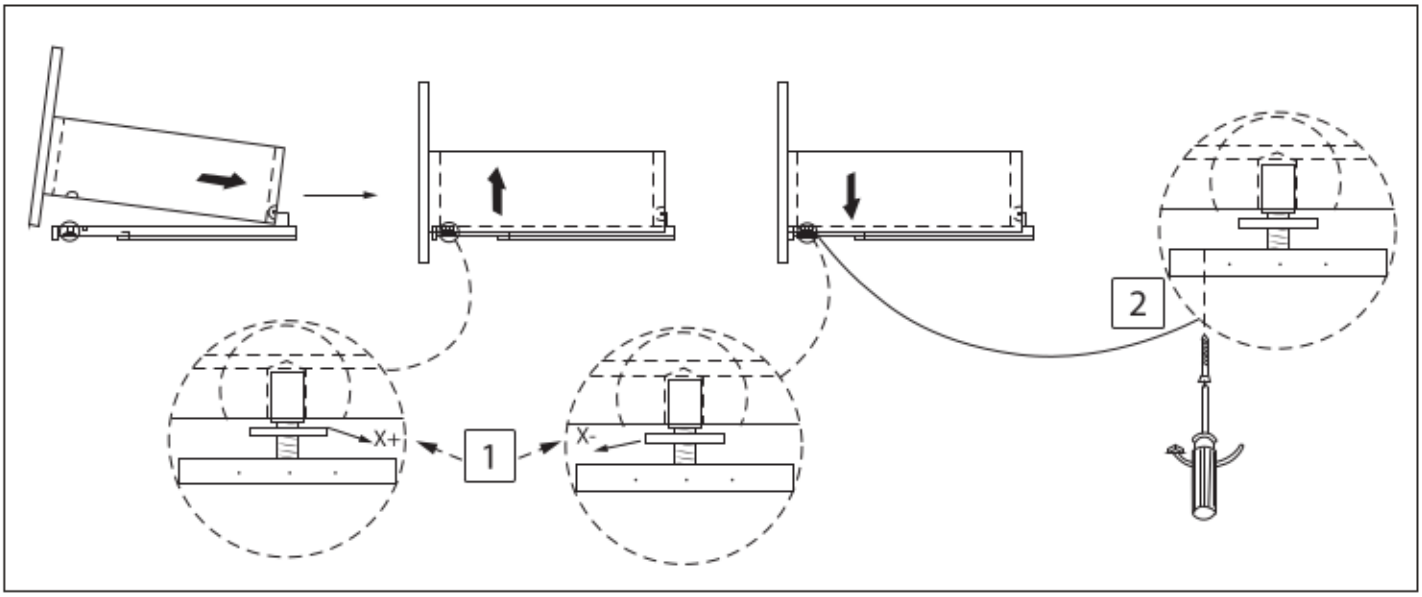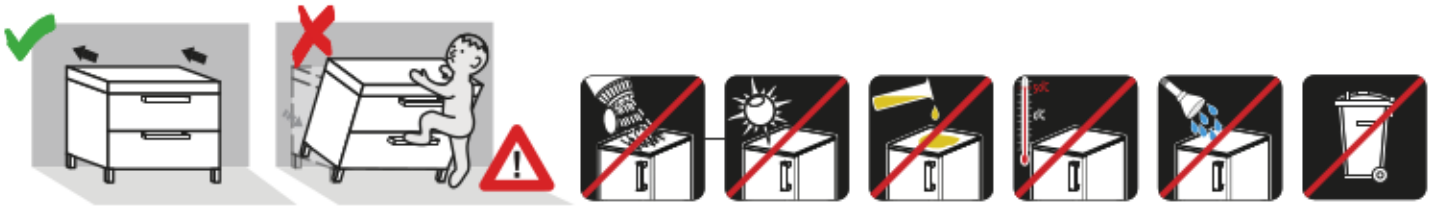Instalační návod
Inštalacný návod
Mounting Instruction
Montageanleitung
Инструкция по установке
Instrucciones de instalación
Telepitési útmutató